NewNight LED-Bodeneinbaustrahler LS12T

Hochwertiger LED-Bodeneinbaustrahler für ein schönes Ambiente auf Wegen, Zufahrten oder Vorplätzen
Für eine stilvolle und effiziente Wegebeleuchtung empfehlen wir Ihnen den neu entwickelten LED-Bodeneinbaustrahler LS12T. Die im Durchmesser circa 23 cm große Bodenleuchte überzeugt mit einem hochwertigen geschliffenen Edelstahlring und mit klarer Einscheiben-Sicherheitsverglasung. Der robuste Strahler hält einer Belastung von bis zu 2,5 Tonnen stand. Im Aluminiumgehäuse verbirgt sich ein schwenkbares LED-Modul, mit deren Linsen gerichtetes Licht und verschiedene Lichtverteilungen möglich sind.

Die eingebauten LEDs haben eine besonders lange Lebensdauer von > 50.000 h und strahlen z. B. in warmweiß mit einer Lichtfarbe von 3.000 K. Aber auch andere Lichtfarben sind erhältlich, wie die warm-orangene Lichtfarbe Amber. Damit lassen sich Fassaden oder ausgewählte Gebäudeteile, aber auch Plätze wirkungsvoll illuminieren.

Mit der Schutzart IP68 im LED-Raum und IP67 im Netzteil ist der Strahler zudem staubdicht, witterungsbeständig und damit vor allem ideal geeignet für den Außenbereich.

Produktdatenblatt:
LED-Bodeneinbaustrahler LS12T_DE

© BRAUN Lighting Solutions e.K. | 11.12.2025 | www.braun.lighting

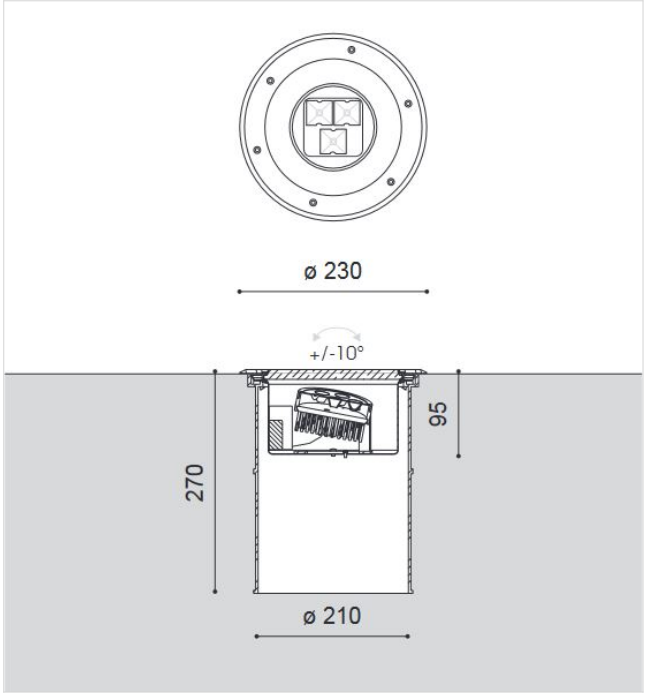

© BRAUN Lighting Solutions e.K. | 11.12.2025 | www.braun.lighting